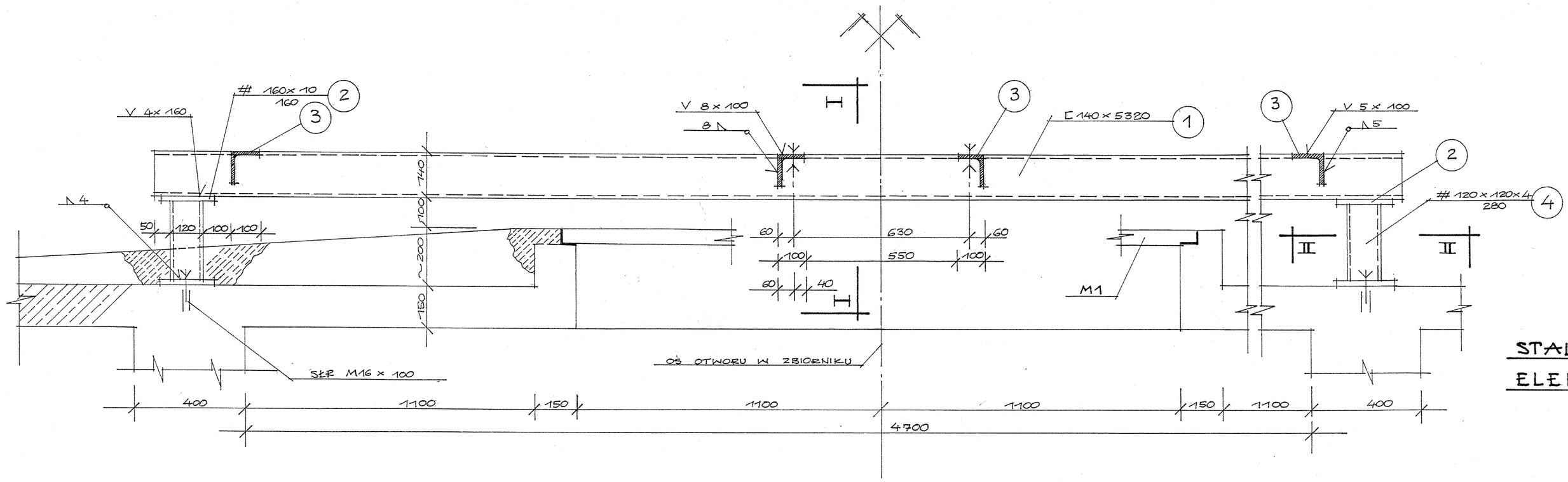

UWAGA

NR4 - DŁUGOŚĆ DOSTOSOWAĆ DO GRUBOŚCI WARSTW PODŁOGI.

NR3 - ROZSTAW ŚRUB DOSTOSOWAĆ DO WYMIARÓW PŁYTY PODSTAWY DOSTARCZONEJ PRZEZ PRODUCENTA URZĄDZENIA.

STAL St3SX

ELEKTRODY ER 1.46

I – I

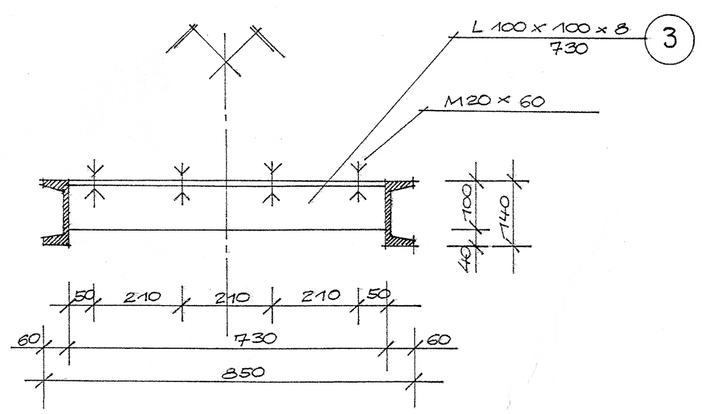

M1

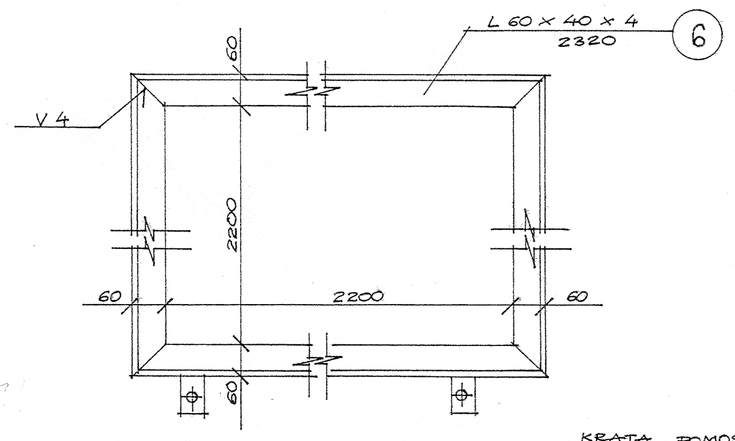

II – II

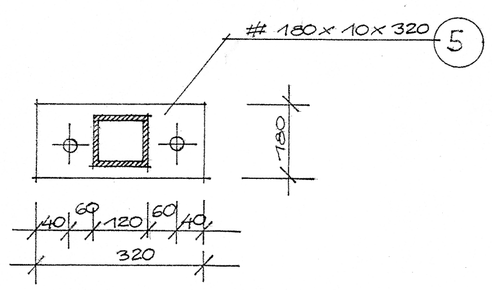

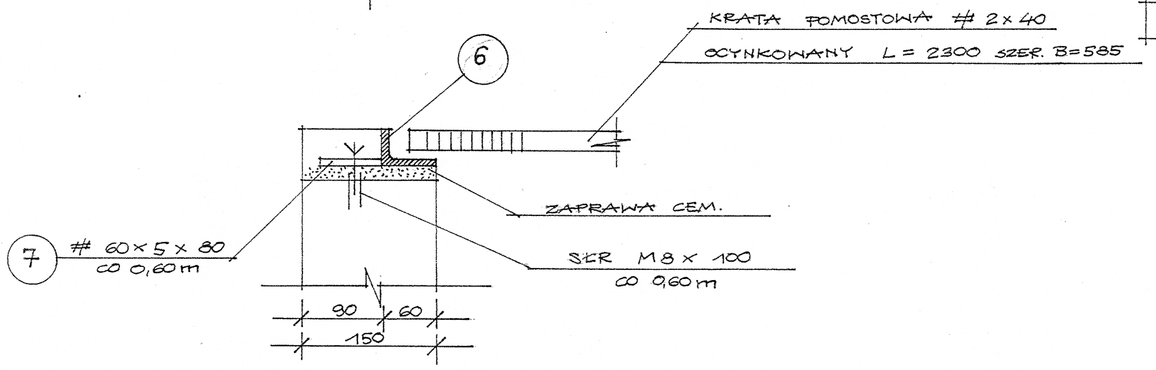

WYKAZ STALI PROFILOWEJ.

NR	PROFIL	DŁUGOŚĆ	MASA JEDN.	ILOŚĆ	MASA
1	[140	5320	16,0	2	171
2	# 160×10	160	12,6	4	9
3	L 100×100×8	730	12,2	4	36
4	# 120×120×4 rura	300	14,02	4	17
5	# 180×10	320	14,1	4	18
6	L 60×40×4 z.g.	2320	2,98	4	28
7	# 60×5	80	2,83	16	4
8	KRATA POMOSTU				
	2,300×0,586		42,0	4	227
	SŁR M16×100			8	4
	SŁR M8×100			16	6

Σ = 520 kg

Poz. 2. PODPORA POD MIESZADŁO.

SKALA 1:10

Projektant: JERZY FIRAŃCZYK mgr inż. budownictwa lądowego upr. BŁ/94/86 z § 2 ust. 2 p. 1, § 4 ust. 2, § 7 i § 13 ust. 1 u. 1	Obiekt: OCZYSZCZALNIA ŚCIEKÓW W MIEJSCOWOŚCI NAREW.
Sprawdził: mgr inż. Helena Maliszewska projektant konstruktor upr. BŁ 16/81	PODPORA POD MIESZADŁO
	Skala: 1:10 Rys. nr 3